MONACOR INTERNATIONAL
MONACOR SCHWEIZ AG

RBT-56

Bruttopreis (EVP): CHF **49.00**

Bestellnummer: 13210

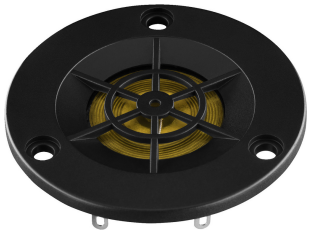

Hi-Fi-Bändchen-Hochtöner, 10 W, 4 Ω

Hi-Fi-Bändchen-Hochtöner, 10 W, 4 Ω

- Hochton-Magnetostat mit kleinen Abmessungen
- Neodym-Magnetsystem
- Brillante, feinzeichnende Hochtonwiedergabe
- Runde Folienmembran aus Kapton und Aluminium
- Ab 5000 Hz einsetzbar
- Kunststofffrontplatte mit Schalldiffusor

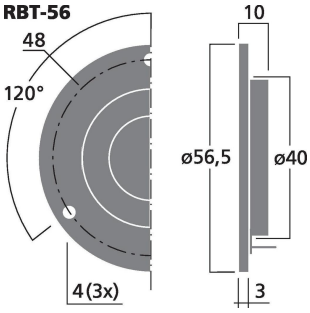

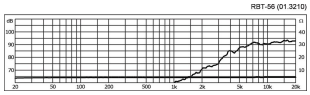

Herstellerinformation
MONACOR INTERNATIONAL GmbH & Co. KG
Konsul-Smidt-Str. 68
28217 Bremen
Deutschland
info@monacor.de

MONACOR INTERNATIONAL
MONACOR SCHWEIZ AG

RBT-56

Technische Daten:	
EAN-Code	4007754250275
Nettogewicht	0,035 kg
Impedanz (Z)	4 Ω
Übertragungstechnik	Kabel
Frequenzbereich	5000-40000 Hz
Resonanzfrequenz (f_s)	-
Empf. Trennfreq. (fmax.) (12 dB/Okt.)	5000 Hz
Nennbelastbarkeit (RMS)	10 W
Musikbelastbarkeit (MAX)	20 W
Kennschalldruck	90 dB/W/m
Max. Nennschalldruck	-
Maximale Spannung	-
Abstrahlwinkel horizontal	-
Abstrahlwinkel vertikal	-
Nachgiebigkeit (C_{ms})	-
Bewegte Masse (M_{ms})	-
Mechanische Güte (Q_{ms})	-
Elektrische Güte (Q_{es})	-
Gesamtgüte (Q_{ts})	-
Äquivalentvolumen (V_{as})	-
Gleichstromwiderst. (R_e)	3,5 Ω
Kraftfaktor (BxL)	-
Schwingspulenind. (L_e)	-
Schwingspulendurchm.	-
Schwingspulenwick.-Höhe	-
Schwingspulenmaterial	-
Schwingspulenträger	-
Lineare Auslenkung (X_{MAX})	-
Eff. Membranfläche (S_d)	-
Austrittsöffnung	
Magnetgewicht	-
Magnetdurchmesser	Magnetostat
Einbauöffnung	Ø 40 mm
Einbautiefe	10 mm
Lochkreisdurchmesser	Ø 48 mm
Lochabstand X	-
Lochabstand Y	-
Abmessungen	56,5 mm
Außendurchmesser	Ø 56,5 mm
Breite	Ø 56,5 mm
Höhe	Ø 56,5 mm
Tiefe	10 mm
Farbe	Schwarz
Schutzart	-
Zul. Einsatztemperatur	0-40 °C
Gewicht	0,035 kg
Verpackungseinheit	1
Lautsprechertyp	-
Verpackungsmaße (B x H x L)	0,065 x 0,015 x 0,075 m
Bruttogewicht	0,045 kg
Nettogewicht	0,035 kg
Niederohm	1